SONY

4-571-253-**22**(1)

Shotgun Microphone
Гостроспрямований мікрофон
Остронаправленный микрофон

Návod k obsluze/ Käyttöohjeet/ Посібник з експлуатації/ Инструкция по эксплуатации/使用說明書 /사용설명서 / تعليمات التشغيل

Multi Interface Shoe | Accessory Shoe

©2015 Sony Corporation
Printed in Japan
http://www.sony.net/
4571253220

ECM-CG60

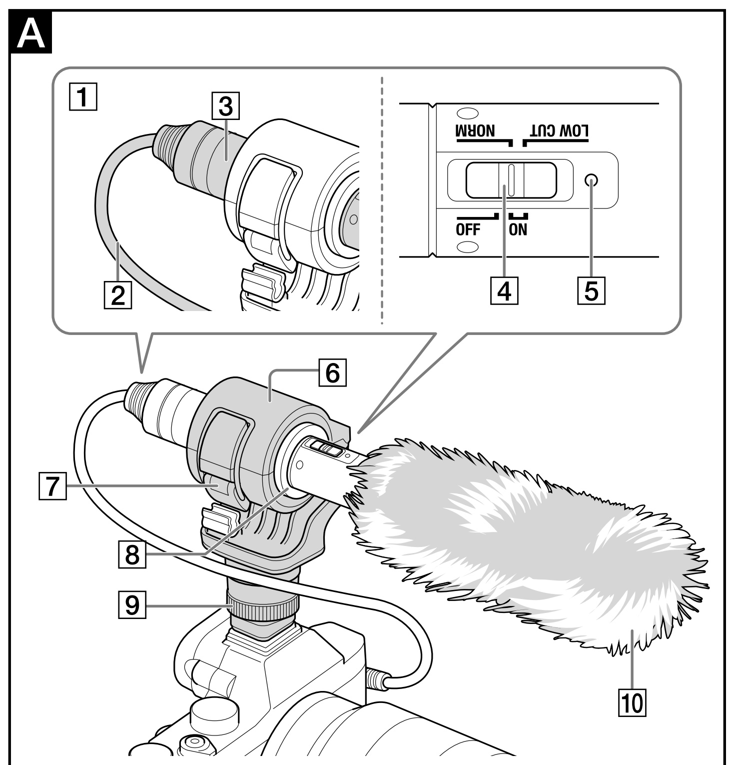

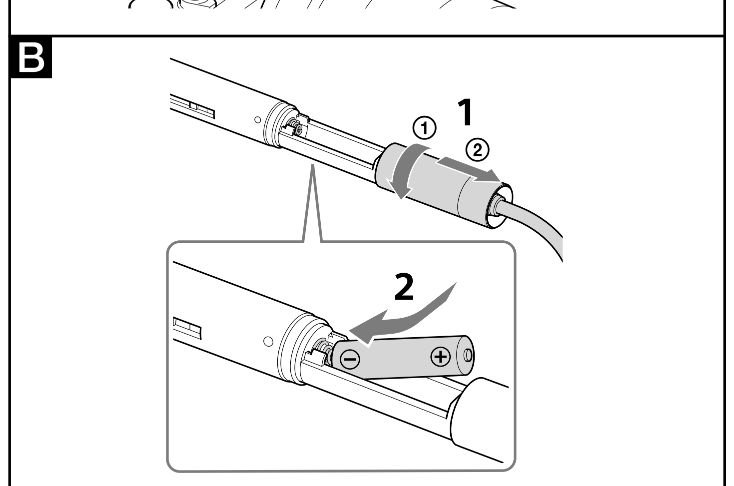

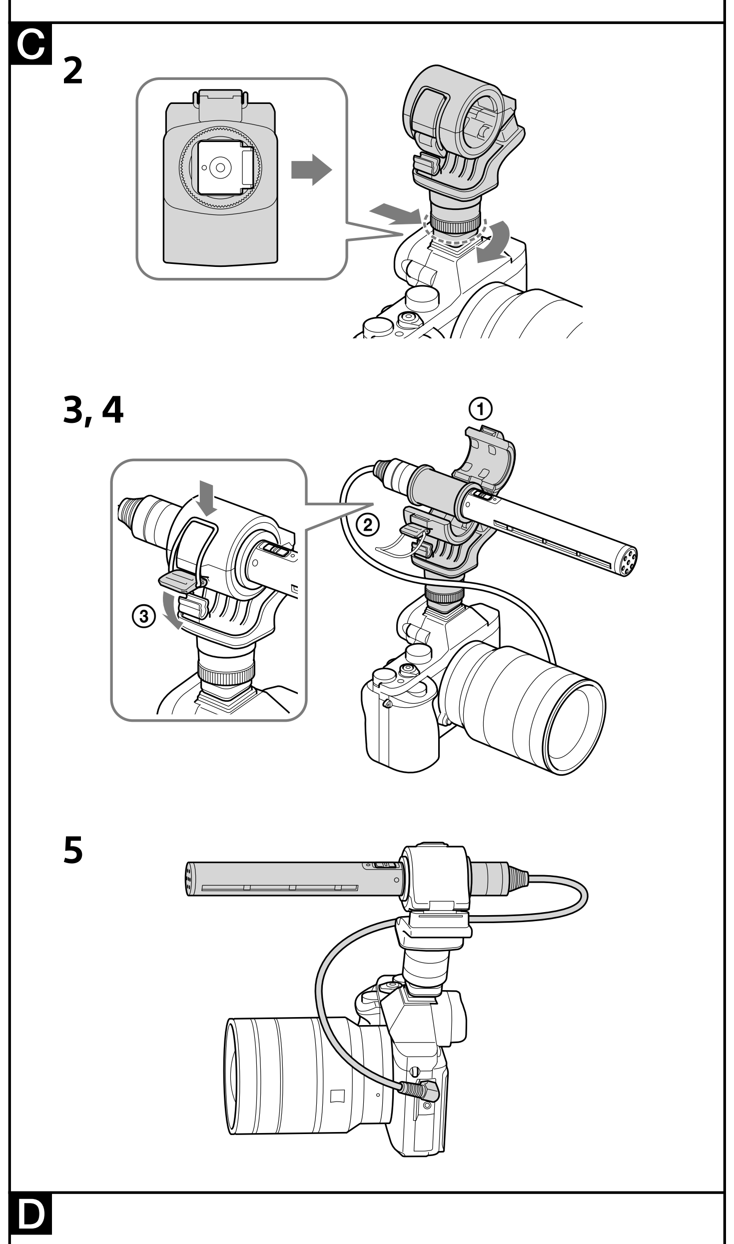

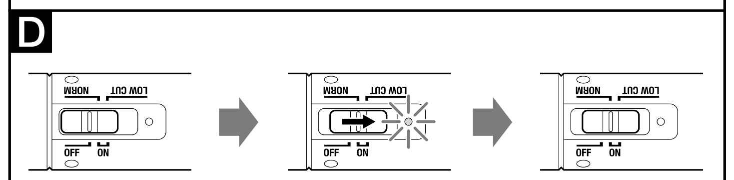

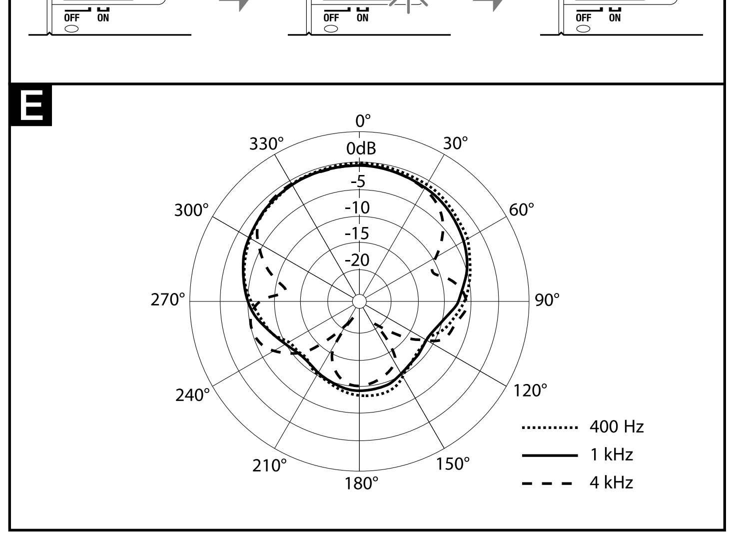

Česky

Tento puškový mikrofon (dále jen „mikrofon") je určen pro použití s digitálními fotoaparáty Sony se vstupním konektorem pro mikrofon a s napájením z přístroje (dále jen „fotoaparát"). Tento mikrofon je napájen suchou alkalickou baterií AAA.

VAROVÁNÍ

Nevystavujte přístroj dešti ani vlhkosti; omezíte tak nebezpečí požáru nebo úrazu elektrickým proudem.

UPOZORNĚNÍ

K výměně použijte pouze akumulátor uvedeného typu.
Jinak může dojít k požáru nebo zranění.
Použité baterie zlikvidujte podle pokynů.

Pro zákazníky v Evropě

Výrobce: Sony Corporation, 1-7-1 Konan Minato-ku Tokyo, 108-0075 Japonsko
Pro technické požadavky dle směrnic EU: Sony Belgium, bijkantoor van Sony Europe Limited, Da Vincilaan 7-D1, 1935 Zaventem, Belgie

Nakládání s nepotřebnými bateriemi a elektrickým nebo elektronickým zařízením (platí v Evropské unii a dalších evropských státech využívajících systém odděleného sběru)
Tento symbol umístěný na výrobku, na baterii nebo na jejím obalu upozorňuje, že s výrobkem a baterií by se nemělo nakládat jako s běžným domácím odpadem.
Symbol nacházející se na určitých typech baterií může být použit v kombinaci s chemickou značkou. Značky pro rtuť (Hg) nebo olovo (Pb) se použijí, pokud baterie obsahuje více než 0,0005% rtuti nebo 0,004% olova.
Správným nakládáním s těmito nepotřebnými výrobky a bateriemi pomůžete zabránit možným negativním dopadům na životní prostředí a lidské zdraví, k nimž by mohlo docházet v případech nevhodného zacházení. Materiálová recyklace pomůže chránit přírodní zdroje.
V případě, že výrobek z důvodů bezpečnosti, funkce nebo uchování dat vyžaduje trvalé spojení s vloženou baterií, je třeba, aby takovouto baterii vyjmul z přístroje pouze kvalifikovaný personál.
K tomu, aby s baterií bylo správně naloženo, předejte výrobky, které jsou na konci své životnosti na místo, jenž je určené ke sběru elektrických a elektronických zařízení za účelem jejich recyklace.
Pokud jde o ostatní baterie, prosím, nahlédněte do té části návodu k obsluze, která popisuje bezpečné vyjmutí baterie z výrobku. Nepotřebnou baterii odevzdejte k recyklaci na příslušné sběrné místo.
Pro podrobnější informace o recyklaci tohoto výrobku či baterii kontaktujte, prosím, místní obecní úřad, podnik zabezpečující místní odpadové hospodářství nebo prodejnu, kde jste výrobek nebo baterii zakoupili.

Vlastnosti

- **Mikrofon s ostrou směrovostí a minimální citlivostí na okolní hluk**
  Při připojení mikrofonu k fotoaparátu zlepšuje jeho ostrá směrovost nahrávání na střední vzdálenost v úzkém rozsahu. (Viz obrázek E)
- **Napájení suchou alkalickou baterií AAA nebo z přístroje**
  Do mikrofonu není třeba vkládat baterie při použití fotoaparátu, který je kompatibilní s napájením z přístroje.
- **Tlumicí držák mikrofonu součástí dodávky**
  Součástí dodávky je držák mikrofonu, který snižuje hluk vibrací při nasazování mikrofonu na fotoaparátu.

Poznámky k použití

- Mikrofon je delikátní zařízení. Mikrofon neupusťte ani jej nevystavujte silným nárazům.
- Při videozáznamu může dojít k nahrání provozních zvuků nebo signálů fotoaparátu či objektivu. Hluku z objektivu lze předejít použitím režimu ručního zaostřování.
- Vyhněte se delšímu použití či skladování při vysoké vlhkosti nebo teplotě.
- Při použití venku zajistěte, aby mikrofon nezvlhl od deště či mořské vody.
- Mikrofon nemá technické údaje odolnosti vůči prachu ani postříkání.
- Jakékoli nečistoty na mikrofonu otřete suchým hadříkem.
- Dojde-li při použití mikrofonu k akustické zpětné vazbě (z reproduktorů je slyšet pískání), nasměrujte jej dále od reproduktorů, nebo zvětšete vzdálenost mezi mikrofonem a reproduktory.
- Při nasazování mikrofonu zajistěte, abyste neupustili či nepřevrhli fotoaparát, pokud se zachytí propojovací kabel o blízký objekt.
- Před použitím mikrofonu s ním proveďte zkušební záznam pro ověření řádné úrovně zvuku.

Identifikace součástí (viz obrázek A)

1 Tělo mikrofonu
2 Propojovací kabel
3 Držák
4 Posuvný přepínač (Napájení OFF/NORM (Normální)/LOW CUT (Nízký ořez))
5 Indikátor baterie
6 Držák mikrofonu
7 Přezka
8 Objímka mikrofonu
9 Aretační knoflík
10 Kryt proti větru

Nasazení mikrofonu

Vkládání/vyjímání baterie (viz obrázek B)

Při použití fotoaparátu, který není kompatibilní s napájením z přístroje, nezapomeňte vložit novou baterii. Při použití fotoaparátu, který s napájením z přístroje kompatibilní je, není třeba baterii do mikrofonu vkládat.
Chcete-li zjistit, je-li fotoaparát kompatibilní s napájením z přístroje, viz návod k použití daného fotoaparátu.

Poznámky
- Použijte suchou alkalickou baterii formátu AAA. Použijete-li jiný druh baterie (baterii s oxidem manganičitým, nabíjecí baterii Ni-MH atd.), nemusí mikrofon fungovat správně. Pro maximální využití technických údajů mikrofonu, jako jsou výkon a provozní doba, doporučujeme používat baterie Sony.
- Před důležitým záznamem raději vyměňte baterii za novou.
- Před vložením nebo vyjmutím baterie nezapomeňte přepnout napájení mikrofonu do polohy OFF a odpojit propojovací kabel.

1 Ověřte, že je propojovací kabel odpojen. Pak otočte držák a vytáhněte jej, viz obrázek.
2 Vložte baterii.
Při vkládání baterie vložte nejprve stranu ⊖ a pak vložte stranu ⊕.

Při vyjímání baterie postupujte opačně.

Poznámky
- Chcete-li vyjmout baterii z mikrofonu, zachyťte stranu ⊕ baterie nehtem.

Doba výměny baterie

Má-li baterie dostatečnou kapacitu, přepnutím posuvného přepínače z polohy OFF do ON dojde k dočasnému zablikání indikátoru pro indikaci zbývající kapacity baterie.
Pokud indikátor baterie bliká slabě nebo nebliká vůbec, vyměňte baterii za novou. (Viz obrázek D)

Poznámky k baterii

Chybné zacházení s baterií může způsobit únik elektrolytu či prasknutí. Vždy dodržujte následující pravidla.
- Baterii vkládejte se správnou orientací ⊕ a ⊖.
- Baterii nezkoušejte nabíjet. Není určena k nabíjení.
- Baterii vyjměte, nebude-li mikrofon delší dobu používán.
- Dojde-li k úniku elektrolytu* z baterie, pečlivě jej otřete z prostoru pro baterii a pak vložte novou baterii. (*Dojde-li k úniku elektrolytu z baterie, musíte mikrofon opravit.)

Nasazení mikrofonu na fotoaparát (Viz obrázek C)

1 Vypněte napájení fotoaparátu.
Před použitím mikrofonu nezapomeňte zavřít vestavěný blesk fotoaparátu. Při použití mikrofonu s fotoaparátem, který má vestavěný blesk s funkcí automatického blesku, tuto funkci vypněte (OFF).
2 Nasaďte držák mikrofonu do patice fotoaparátu.
Nasuňte držák mikrofonu úplně do patice pro příslušenství fotoaparátu a otočením aretačního knoflíku jej řádně upevněte.
3 Nasaďte mikrofon do držáku mikrofonu.
Uvolněte přezku držáku mikrofonu a nasaďte ji na objímku mikrofonu, která obepíná mikrofon. Zajistěte, abyste nezachytili roh objímky mikrofonu v držáku mikrofonu.
Nasaďte mikrofon s přepínačem napájení/nízkého ořezu směrem nahoru, aby získal správný vzor snímání.
4 Určete správnou polohu mikrofonu a pak zavřete přezku držáku mikrofonu.
5 Zapojte propojovací kabel do vstupního konektoru mikrofonu u fotoaparátu.

Použití mikrofonu

Po zapnutí napájení fotoaparátu nastavte posuvný přepínač mikrofonu do polohy ON a používejte jej v požadovaném režimu.

Zapnutí napájení mikrofonu

Nastavte posuvný přepínač mikrofonu do polohy ON.
Nastavte přepínač podle zdroje zvuku.

ON	Dojde k zapnutí napájení.
NORM	Pro snímání přirozeného zvuku v rozsahu od nízkých tónů až po vysoké.
LOW CUT	Efektivní ořez nízkofrekvenčního pásma pro snížení šumu větru, vibrací nebo klimatizace.
OFF	Dojde k vypnutí napájení.

Má-li baterie dostatečnou kapacitu, přepnutím posuvného přepínače z polohy OFF do ON dojde k dočasnému zablikání indikátoru pro indikaci zbývající kapacity baterie. (Viz obrázek D)

Poznámky
Při napájení mikrofonu prostřednictvím napájení z přístroje indikátor baterie nebliká.
Pokud indikátor baterie bliká slabě nebo nebliká vůbec, vyměňte baterii za novou.
Modely kompatibilní s napájením z přístroje lze napájet ze vstupního konektoru mikrofonu.

Nasazení krytu proti větru

Aby nedošlo k záznamu zvuku větru jako hluku, nasaďte kryt proti větru.

Vyjmutí mikrofonu z fotoaparátu

Mikrofon vyjmete z fotoaparátu opačným postupem než při jeho nasazování.

Poznámky
- **Při otáčení aretačního knoflíku či nasazování patky nevyvíjejte nadměrnou sílu. Jinak může dojít k poškození.**
- **Fotoaparát nedržte za mikrofonu či držák mikrofonu, který je nasazen na fotoaparát.**
- Přepnete-li během nahrávání režim, může dojít k záznamu šumu.

Technické údaje

Typ	Elektretový kondenzátorový mikrofon
Zdroj napájení	Suchá alkalická baterie AAA nebo napájení z přístroje
Doporučená baterie	Suchá alkalická baterie formátu AAA (prodává se zvlášť)
Napětí zdroje napájení	1,5 V=
Spotřeba energie	Přibl. 0,5 mW
Výstupní konektor	Pozlacená stereofonní minizástrčka typu L ø 3,5 mm Délka kabelu přibl. 35 cm
Přepínač	Napájení OFF / NORM (Normální) / LOW CUT (Nízký ořez)
Souvislá provozní doba	400 hodin nebo déle (použití při 25 °C)
Rozměry (Přibl.)	ø 21 mm × 217 mm (bez kabelu)
Hmotnost	Přibl. 77 g (bez baterie)
Směrovost	Ostrá směrovost
Součásti balení	Puškový mikrofon (1), kryt proti větru (1), tlumicí držák mikrofonu (1), objímka mikrofonu (1), sada tištěné dokumentace
Frekvenční odezva	40 Hz - 20 kHz
Citlivost	-48 dB/Pa ±4 dB
Odstup signálu od šumu	18 dBspl (průměr)
Maximální vstupní hladina akustického tlaku	100 dBspl nebo více
Dynamický rozsah	80 dB nebo více
Provozní teplota	0 °C až 40 °C
Skladovací teplota	-20 °C až +60 °C

Změna vzhledu a technických údajů je vyhrazena bez předchozího upozornění.

Suomi

Tämä haulikkomikrofoni (jäljempänä "mikrofoni") on tarkoitettu käytettäväksi Sony-digitaalikameroiden (jäljempänä "kamera") mikrofonin tuloliitäntään liitettävänä laitteena. Tämän mikrofonin virtalähteenä käytetään AAA-alkalikuivaparistoa.

VAROITUS

Suojaa laite sateelta ja kosteudelta tulipalo- ja sähköiskuvaaran pienentämiseksi.

VAROITUS

Korvaa akku tai paristo ainoastaan ilmoitetun tyyppisellä akulla tai paristolla.
Muutoin voi seurata tulipalo tai vamma.
Hävitä vanhat paristot ohjeiden mukaisesti.

Euroopassa oleville asiakkaille

Valmistaja: Sony Corporation, 1-7-1 Konan Minato-ku Tokyo, 108-0075, Japani
EU vaatimusten mukaisuus: Sony Belgium, bijkantoor van Sony Europe Limited, Da Vincilaan 7-D1, 1935 Zaventem, Belgia

Käytöstä poistettujen paristojen ja sähkö- ja elektroniikkalaitteiden hävitys (koskee Euroopan unionia sekä muita Euroopan maita, joissa on erillisiä keräysjärjestelmiä).
Tämä symboli laitteessa, paristossa tai pakkauksessa tarkoittaa, ettei laitetta ja paristoa lasketa normaaliksi kotitalousjätteeksi.
Tietyissä paristoissa tätä symbolia voidaan käyttää yhdessä kemikaalia ilmaisevan symbolin kanssa. Pariston on lisätty kemikaaleja elohopea (Hg) ja lyijyä (Pb) ilmaisevat symbolit, jos paristo sisältää enemmän kuin 0,0005 % elohopeaa tai enemmän kuin 0,004 % lyijyä.
Varmistamalla, että nämä laitteet ja paristot poistetaan käytöstä asiaan kuuluvalla tavalla, autat estämään mahdollisia negatiivisia vaikutuksia luonnolle ja ihmisten terveydelle, joita näiden tuotteiden väärä hävittäminen saattaa aiheuttaa. Materiaalien kierrätys auttaa säästämään luonnonvaroja.
Mikäli tuotteen turvallisuus, suorituskyky tai tietojen säilyminen vaatii että paristo on kiinteästi kytketty laitteeseen, tulee pariston vaihto suorittaa valtuutetun huollon toimesta.
Jotta varmistetaan, että käytöstä poistettu paristo käsitellään asianmukaisesti, tulee nämä tuotteet viedä käytöstä poistettujen sähkö- ja elektroniikkalaitteiden kierrätyksestä huolehtivaan vastaanottopisteeseen.
Muiden paristojen osalta tarkista käyttöohjeesta miten paristo poistetaan tuotteesta turvallisesti. Toimita käytöstä poistettu paristo paristojen kierrätyksestä huolehtivaan vastaanottopisteeseen.
Lisätietoja tuotteiden ja paristojen kierrätyksestä saa paikallisilta viranomaisilta, jäteyhtiöistä tai liikkeestä, josta tuote tai paristo on ostettu.

Ominaisuudet

- **Tarkasti suunnattava mikrofoni minimaalisella herkkyydellä ympäristön kohinalle**
  Mikrofonin tarkka suunnattavuus tehostaa nauhoitusta lyhyellä ja keskipitkällä etäisyydellä, kun mikrofoni on liitetty kameraan (Katso kuva E).
- **Virransyöttö AAA-alkalikuivaparistosta tai laitteesta, johon mikrofoni liitetään**
  Kun käytetään virransyöttöön sopivaa kameraa, paristoa ei tarvitse asettaa mikrofoniin.
- **Mikrofonin pidike sisältyy toimitukseen**
  Toimitettu mikrofonin pidike vaimentaa tärinästä aiheutuvaa kohinaa, kun mikrofoni kiinnitetään kameraan.

Käyttöä koskevia huomautuksia

- Mikrofoni on herkkä laite. Älä pudota sitä, äläkä altista sitä koville iskuille.
- Elokuvaa nauhoitettaessa kameran tai linssin toimintaäänet tai äänimerkit voivat tulla tallennetuiksi. Voit ehkäistä linssistä aiheutuvaa kohinaa käyttämällä manuaalista tarkennustilaa.
- Vältä pitkää varastoimista paikoissa, joissa laite altistuu suurelle ilmankosteudelle tai korkeille lämpötiloille.
- Älä jätä mikrofonia alttiiksi sateelle tai merivedelle, kun menet ulos.
- Mikrofoni ei ole pöly- tai roisketiivis.
- Pyyhi lika pois mikrofonista kuivalla pyyhkeellä.
- Jos käytön aikana tapahtuu akustista takaisinkytkentä (kaiuttimista kuuluu uliseva ääni), kohdista mikrofoni poispäin kaiuttimista tai kasvata mikrofonin ja kaiuttimien välistä etäisyyttä.
- Varo, ettei kamera putoa tai kaadu liitäntäjohdon takertuessa lähellä olevaan esineeseen, kun mikrofonia kiinnitetään.
- Tee mikrofonilla testinauhoitus varmistaaksesi, että ääni tallentuu hyvin.

Osien tunnistus (Katso kuvaa A)

1 Mikrofonin runko
2 Liitäntäjohto
3 Kahva
4 Liukukytkin (virta OFF/NORM (normaali)/LOW CUT (Low-cut))
5 Pariston tarkistusvalo
6 Mikrofonin pidike
7 Solki
8 Mikrofonin väliosa
9 Lukkonuppi
10 Tuulilasi

Mikrofonin kiinnittäminen

Pariston asettaminen/poistaminen (katso kuva B)

Kun käytetään virransyöttöön sopimatonta kameraa, paristo on muistettava asettaa mikrofoniin. Kun käytetään virransyöttöön sopivaa kameraa, paristoa ei tarvitse asettaa mikrofoniin.
Katso kamerasi käyttöohjeesta, miten tarkistetaan, voiko mikrofoni saada virran kamerasta.

Huomautuksia
- Käytä AAA-alkalikuivaparistoa. Jos käytetään jotain muuta paristoa (mangaanidioksidiparisto, uudelleenladattava Ni-MH-paristo jne.), mikrofoni ei ehkä toimi oikein. Suosittelemme käyttämään Sony-paristoa mikrofonin teknisten ominaisuuksien, suorituskyvyn ja käyttöajan jne. maksimoimiseksi.
- Vaihda paristo uuteen ennen tärkeää nauhoitusta.
- Muista kytkeä mikrofonin virta OFF ja irrottaa liitäntäjohto ennen pariston asettamista tai irrottamista.

1 Tarkista, että liitäntäjohto on irrotettu. Kierrä sen jälkeen kahvaa ja vedä sitä kuvan osoittamalla tavalla.
2 Aseta paristo.
Kun asetat pariston, aseta sen ⊖ -puoli ensin ja aseta sen jälkeen ⊕ -puoli.

Poista paristo käännetyssä järjestyksessä.

Huomautuksia
- Kun poistat pariston mikrofonista, tartu pariston ⊕ -puoleen kynnellä.

Pariston vaihtoväli

Jos paristossa on riittävästi virtaa, liukukytkimen siirtäminen asennosta OFF asentoon ON saa aikaan pariston merkkivalon hetkellisen vilkkumisen, mikä ilmaisee pariston jäljellä olevan virran.
Jos pariston merkkivalo vilkkuu himmeästi tai se ei vilku lainkaan, vaihda paristo uuteen. (Katso kuva D).

Paristoa koskevia huomautuksia

Pariston virheellinen käsittely voi aiheuttaa pariston vuotamisen tai halkeamisen.
Huomioi aina seuraavat seikat.
- Asenna paristo niin, että ⊕ ja ⊖ osoittavat oikeisiin suuntiin.
- Älä yritä ladata paristoa uudelleen. Sitä ei voi ladata uudelleen.
- Poista paristo, jos mikrofonia ei käytetä pitkään aikaan.
- Jos paristo vuotaa*, pyyhi elektrolyytti huolellisesti pois paristokotelosta ja asenna sitten uusi paristo. (*Jos paristo vuotaa, mikrofoni on korjattava).

Mikrofonin kiinnittäminen kameraan (Katso kuva C)

1 Kytke kameran virta pois päältä.
Varmista, että kameran sisäänrakennettu salamavalo on suljettu ennen mikrofonin käyttämistä.
Kun mikrofonia käytetään kamerassa, jossa on sisäänrakennettu automaattinen salamavalo, aseta automaattinen toiminto POIS.
2 Kiinnitä mikrofonin pidike kameran kiinnitysistukkaan.
Siirrä mikrofonin pidike kokonaan kameran lisävarusteistukan päälle ja kiinnitä se kiertämällä lukkonuppi vasteeseen asti.
3 Kiinnitä mikrofoni mikrofonin pidikkeeseen.
Vapauta mikrofonin pidikkeen solki ja kiinnitä se mikrofonin ympäri mikrofonin väliosaan. Varo, ettet koske mikrofonin pidikkeessä olevaan mikrofonin väliosan kulmaan.
Kiinnitä mikrofoni niin, että sen virta/low-cut-kytkin osoittaa ylöspäin. Näin aikaansaadaan oikeanlainen pickup-malli.
4 Määritä mikrofonin asento ja lukitse mikrofonin pidikkeen solki..
5 Kytke liitäntäjohto kameran mikrofonin tuloliitäntään.

Mikrofonin käyttäminen

Kun olet kytkenyt kameran virran päälle, aseta mikrofonin liukukytkin asentoon ON ja käytä sitä halutussa toimintatilassa.

Mikrofonin virran kytkeminen

Käännä mikrofonin liukukytkin asentoon ON.
Aseta kytkin äänilähteen mukaan.

ON	Virta kytkeytyy päälle.
NORM	Kun ääntä taltioidaan luonnollisesti matalien äänten alueelta korkeiden äänten alueelle.
LOW CUT	Kun matalien äänten aluetta halutaan rajoittaa tehokkaasti tuulen, tärinän tai ilmastointilaitteen aiheuttaman melun eliminoimiseksi tallenteesta.
OFF	Virta kytkeytyy pois.

Jos paristossa on riittävästi virtaa, liukukytkimen siirtäminen asennosta OFF asentoon ON saa aikaan pariston merkkivalon hetkellisen vilkkumisen, mikä ilmaisee pariston jäljellä olevan virran. (Katso kuva D).

Huomautuksia
Kun virtaa syötetään kamerasta, pariston merkkivalo ei vilku.
Kun pariston merkkivalo vilkkuu himmeästi tai se ei vilku lainkaan, vaihda paristo uuteen.
Malleissa, joissa virtaa voidaan syöttää kamerasta, virransyöttö tapahtuu mikrofonin tuloliitännän kautta.

Tuulilasin kiinnittäminen

Kiinnitä tuulilasi estääksesi tuulen äänen taltioitumisen kohinana.

Mikrofonin irrottaminen kamerasta

Irrota mikrofoni kamerasta noudattaen kiinnitysmenettelyä käännetyssä järjestyksessä.

Huomautuksia
- **Älä kierrä lukkonuppia tai kiinnitä kiinnitysistukkaa väkisin. Se voi aiheuttaa vaurioita.**
- **Älä pitele kameraa mikrofonista tai kameraan kiinnitetystä mikrofonin pidikkeestä.**
- Jos toimintatilaa vaihdetaan tallennuksen aikana, kohinaa saattaa tulla äänitetyksi.

Tekniset tiedot

Tyyppi	Elektreettikondensaattorimikrofoni
Virtalähde	Virransyöttö AAA-alkalikuivaparistosta tai laitteesta, johon mikrofoni liitetään
Suositeltu paristo	AAA-alkalikuivaparisto (myydään erikseen)
Virtalähteen jännite	DC 1,5V
Virrankulutus	Noin 0,5 mW
Lähtöliitäntä	ø 3,5 kullattu L-tyyppinen stereominiliitin johdon pituus noin 35 cm
Kytkin	VirtaOFF / NORM (normaali) / LOW CUT (Low-cut)
Jatkuva toiminta-aika	Vähintään 400 tuntia (käyttö 25 °C -asteessa)
Mitat (Noin)	ø 21 mm × 217 mm (ilman johtoa)
Paino	Noin 77 g (ilman paristoa)
Suunnattavuus	Tarkka suunnattavuus
Mukana tulevat tarvikkeet	Haulikkomikrofoni (1), tuulilasi (1), mikrofonin pidike (1), mikrofonin väliosa (1), painetut asiakirjat
Taajuusvaste	40 Hz - 20 kHz
Herkkyys	-48 dB/Pa ±4 dB
Signaali/kohina-suhde	18 dBspl (keskimäärin)
Suurin äänenpainetaso (tulo)	Vähintään 100 dBspl
Dynaaminen alue	Vähintään 80 dB
Käyttölämpötila	0 °C - 40 °C
Varastointilämpötila	-20 °C - +60 °C

Ulkoasua ja teknisiä ominaisuuksia saatetaan muuttaa ilman ennakkoilmoitusta.

Українська

Даний гостроспрямований мікрофон (який в подальшому називається «мікрофон») призначений для використання з цифровою камерою Sony, що оснащена вхідним гніздом для мікрофона та працює від мережі (яка в подальшому називається «камера»). Живлення даного мікрофона здійснюється від сухої лужної батарейки AAA.

ПОПЕРЕДЖЕННЯ

Щоб знизити ризик займання або ураження електричним струмом, не піддавайте виріб впливу дощової води або вологи.

ОБЕРЕЖНО

Заміняйте батареї тільки на батареї зазначеного типу.
Недотримання цієї інструкції може призвести до займання або пошкоджень.
Утилізуйте використані батарейки відповідно до інструкцій.

Для споживачів з Європи

Переробка використаних елементів живлення, старого електричного та електронного обладнання (застосовується в Європейському союзі та інших європейських країнах із системами роздільного збирання сміття)
Даний знак на виробі, елементі живлення або упаковці означає, що виріб та елемент живлення, не можна утилізувати разом з іншими побутовими відходами.
На деяких елементах живлення цей знак може використовуватись у комбінації з позначенням хімічного елементу. Якщо елемент живлення містить більше ніж 0,0005% ртуті або 0,004% свинцю, наводиться відповідне позначення хімічного елементу ртуті (Hg) або свинцю (Pb).
Забезпечивши належну переробку виробу та використаних елементів живлення, ви допоможете запобігти потенційно негативним наслідкам впливу на зовнішнє середовище та людське здоров'я, які спричиняються невідповідною переробкою. Вторинна переробка матеріалів сприяє збереженню природних ресурсів.
При роботі пристроїв, для яких із метою безпеки, виконання яких-небудь дій або збереження наявних у пам'яті пристроїв даних необхідна подача постійного живлення від вбудованого елемента живлення, заміну такого елемента живлення варто робити тільки в уповноважених сервісних центрах.
Для правильної переробки використаних елементів живлення, електричного та електронного обладнання, після закінчення терміну їх служби, здавайте їх у відповідний пункт збору електронного й електричного обладнання.
Стосовно використання інших елементів живлення дивіться інформацію в розділі, у якому дані інструкції з безпечного витягнення елементів живлення із пристрою. Здавайте використані елементи живлення у відповідні пункт збору й переробки використаних елементів живлення.
Для одержання більш докладної інформації про вторинну переробку даного виробу або використаного елемента живлення, будь ласка, звертайтесь до органу місцевої адміністрації, служби збору побутових відходів або до магазину, в якому ви придбали виріб або елемент живлення.

Інформація для споживачів в Україні
Уповноважений представник в Україні з питань відповідності вимогам технічних регламентів:
ТОВ «Соні Україна», вул. Спаська 30, м.Київ, 04070, Україна.

Обладнання відповідає вимогам
— Технічного регламенту обмеження використання деяких небезпечних речовин в електричному та електронному обладнанні (постанова КМУ від 03.12.2008 № 1057).
— Технічного регламенту з електромагнітної сумісності обладнання (постанова КМУ від 29.07.2009 № 785).

Характеристики

- **Мікрофон гострого спрямування з мінімальною чутливістю до навколишнього шуму**
  Гостра спрямованість мікрофона, під'єднаного до камери, підсилює вузький діапазон і запис на середній відстані. (Див. малюнок E)
- **Живиться від сухої лужної батарейки AAA або від мережі**
  У разі використання камери, сумісної з живленням від мережі, немає потреби вставляти батарейку в мікрофон.
- **До комплекту входить протиударний держак мікрофона**
  Держак мікрофона, що входить до комплекту, зменшує шум від вібрації під час приєднання мікрофона до камери.

Примітки щодо використання

- Мікрофон є крихким пристроєм. Не допускайте його падіння та не піддавайте його сильним поштовхам.
- Під час запису відеозображень можуть бути записані функціональні шуми та сигнали з камери. Шуму від роботи об'єктива можна уникнути шляхом використання режиму ручного фокусування.
- Уникайте тривалого використання або зберігання в умовах високої вологості або високої температури.
- Під час використання поза приміщенням не допускайте намокання мікрофона від дощу або морської води.
- Мікрофон не є захищеним від пилу або крапель.
- Витирайте будь-який бруд з мікрофона за допомогою сухої тканини.
- Якщо під час використання виникає акустичний зворотній зв'язок (з гучномовців чути гудіння), спрямуйте мікрофон у бік від гучномовців або збільшіть відстань між мікрофоном і гучномовцями.
- Будьте обережними, щоб не допустити падіння або перекидання камери внаслідок зачеплення з'єднувального шнура за сторонній об'єкт під час приєднання мікрофона.
- Заздалегідь протестуйте запис за допомогою даного мікрофона, щоб переконатися в тому, що запис звука виконується належним чином.

Найменування компонентів (див. малюнок A)

1 Корпус мікрофона
2 З'єднувальний шнур
3 Рукоятка
4 Повзунковий перемикач (Живлення OFF/NORM (Нормальне)/LOW CUT (Фільтр верхніх частот))
5 Індикатор перевірки батарейки
6 Держак мікрофона
7 Кріплення
8 Прокладка мікрофона
9 Фіксатор
10 Вітрозахисний екран

Прикріплення мікрофона

Встановлення/видалення батарейки (див. малюнок B)

У разі використання камери, несумісної з живленням від мережі, обов'язково вставте нову батарейку. У разі використання камери, сумісної з живленням від мережі, немає потреби вставляти батарейку в мікрофон.
Для перевірки сумісності камери з живленням від мережі зверніться до посібника з експлуатації камери.

Примітки
- Використовуйте суху лужну батарейку розміру AAA. У разі використання іншої батарейки (марганцева батарейка, акумулятор Ni-MH тощо.) мікрофон може працювати неправильно. Для досягнення максимальних технічних характеристик, якостей і терміну служби тощо, рекомендується використовувати батарейку Sony.
- Перед виконанням важливого запису замініть батарейку на нову.
- Обов'язково встановіть живлення мікрофона в положення OFF і від'єднайте з'єднувальний шнур перед вставленням або видаленням батарейки.

1 Перевірте, чи від'єднано з'єднувальний шнур. Потім поверніть рукоятку й потягніть за неї, як зображено на малюнку.
2 Вставте батарейку.
Вставляючи батарейку, спершу вставте кінець ⊖, а потім вставте кінець ⊕.

Вийміть батарейку, виконавши наведені вище дії в зворотному порядку.

Примітки
- Для виймання батарейки з мікрофона зачепіть сторону батарейки ⊕ нігтем.

Період заміни батарейки

Якщо заряд батарейки достатній, переключення повзункового перемикача з положення OFF у положення ON призведе до миттєвого спалаху індикатора перевірки батарейки на позначення залишкового рівня заряду батарейки.
Якщо індикатор перевірки батарейки спалахне неяскраво або не спалахне зовсім, замініть батарейку на нову. (Див. малюнок D)

Примітки щодо батарейки

Неправильне використання батарейки може призвести до витоку або пошкодження батарейки. Завжди дотримуйтеся наведених нижче вказівок.
- Виконуйте встановлення батарейки з правильною орієнтацією ⊕ і ⊖.
- Не намагайтеся виконувати повторне зарядження батарейки. Вона не перезаряджається.
- Вийміть батарейку, якщо мікрофон не буде використовуватися протягом тривалого часу.
- У разі витоку батарейки* обережно витріть електроліт з відсіку для батарейки, а потім установіть нову батарейку. (*У разі витоку батарейки необхідно здійснити ремонт мікрофона.)

Приєднання мікрофона до камери (Див. малюнок C)

1 Вимкніть живлення камери.
Перед використанням мікрофона обов'язково закрийте вбудований спалах камери.
У разі використання мікрофона з камерою, що оснащена вбудованим спалахом з функцією автоспалаху, установіть функцію автоспалаху в положення OFF.
2 Приєднайте держак мікрофона до башмака камери.
Посуньте держак мікрофона повністю на башмак для кріплення додаткових аксесуарів камери й повністю поверніть фіксатор, щоб закріпити його.
3 Приєднайте мікрофон до держака мікрофона.
Відстібніть кріплення держака мікрофона й приєднайте його до прокладки мікрофона навколо мікрофона. Будьте обережні, щоб не защемити кут прокладки мікрофона в держаку мікрофона.
Приєднайте мікрофон таким чином, щоб його перемикач живлення / фільтра верхніх частот був спрямований догори, що забезпечить правильне спрямування запису.
4 Оберіть положення мікрофона й застібніть кріплення держака мікрофона.
5 Під'єднайте з'єднувальний шнур до вхідного гнізда для мікрофона на камері.

Використання мікрофона

Увімкнувши живлення камери, перемістіть повзунковий перемикач мікрофона в положення ON і використовуйте його в потрібному режимі.

Увімкнення живлення мікрофона.

Перемістіть повзунковий перемикач мікрофона в положення ON.
Установіть перемикач відповідно до джерела звуку.

ON	Увімкнення живлення.
NORM	Природне підвищення звуку від низькотонального діапазону до високотонального діапазону.
LOW CUT	Ефективне відрізання низькотонального діапазону для зменшення шуму від вітру, вібрації або кондиціонерів.
OFF	Вимкнення живлення.

Якщо заряд батарейки достатній, коли повзунковий перемикач переключено з положення OFF у положення ON, індикатор перевірки батарейки миттєво спалахне на позначення залишкового рівня заряду батарейки. (Див. малюнок D)

Примітки
Якщо живлення здійснюється від мережі, індикатор перевірки батарейки не спалахуватиме.
Якщо індикатор перевірки батарейки спалахне неяскраво або не спалахне зовсім, замініть батарейку на нову.
Моделі, сумісні з живленням від мережі, можна живити за допомогою вхідного гнізда для мікрофона.

Прикріплення вітрозахисного екрана

Приєднайте вітрозахисний екран для уникнення запису звуку вітру, як шуму.

Знімання мікрофона з камери.

Знімання мікрофона з камери здійснюється шляхом виконання процедури приєднання у зворотному порядку.

Примітки
- **Не застосовуйте силу для повертання фіксатора або приєднання башмака. Такі дії можуть призвести до пошкоджень.**
- **Не тримайте камеру за мікрофон або держак мікрофона, приєднаний до камери.**
- У разі переключення режиму під час запису може бути записано шум.

Технічні характеристики

Тип	Електретний конденсаторний мікрофон
Джерело живлення	Живиться від сухої лужної батарейки AAA або від мережі
Рекомендована батарейка	Суха лужна батарейка розміру AAA (продається окремо)
Напруга джерела живлення	1,5 В постійного струму
Споживання електроенергії	Приблиз. 0,5 мВт
Вихідне гніздо	ø 3,5 позолочений стерео міні-штекер типу L довжина кабелю Приблиз. 35 см
Перемикач	Живлення OFF / NORM (Нормальне) / LOW CUT (Фільтр верхніх частот)
Час безперервного використання	400 годин або більше (Використання за температури 25 °C)
Розміри (Приблиз.)	ø 21 мм × 217 мм (без шнура)
Маса	Приблиз. 77 г (без батарейки)
Спрямування	Гостре спрямування
Комплектність постачання	Гостроспрямований мікрофон (1), Вітрозахисний екран (1), Протиударний держак мікрофона (1), Прокладка мікрофона (1), Набір друкованої документації
Частотна характеристика	40 Гц – 20 кГц
Чутливість	-48 дБ/Па ±4 дБ
Співвідношення сигнал-шум	18 дБ рівня звукового тиску (Середнє)
Максимальний вхідний рівень звукового тиску	100 дБ рівня звукового тиску або більше
Динамічний діапазон	80 дБ або більше
Робоча температура	Від 0 °C до 40 °C
Температура зберігання	Від -20 °C до +60 °C

Конструкція і технічні характеристики можуть бути змінені без повідомлення.

Виробник: Соні Корпорейшн,
1-7-1 Конан, Мінато-ку,
Токіо 108-0075, Японія.
Країна-виробник: Японія

Дата виготовлення виробу.
Дата виготовлення зазначена на упаковці на етикетці зі штрих-кодом у наступному форматі: MM-YYYY, де MM – місяць, YYYY – рік виготовлення.

Русский

Данный остронаправленный микрофон (далее именуемый как "микрофон") предназначен для использования с цифровой камерой Sony, имеющей гнездо микрофонного входа и работающей от сети (далее именуемой как "камера"). Питание данного микрофона осуществляется от сухой щелочной батарейки AAA.

ПРЕДУПРЕЖДЕНИЕ

Для уменьшения опасности возгорания или поражения электрическим током не подвергайте аппарат воздействию дождя или влаги.

ПРЕДОСТЕРЕЖЕНИЕ

Заменяйте батарею только на батарею указанного типа.
Несоблюдение этого требования может привести к возгоранию или получению телесных повреждений.
Утилизируйте использованные батарейки согласно инструкции.

Для покупателей в Европе

Утилизация использованных элементов питания и отслужившего электрического и электронного оборудования (Директива применяется в странах Евросоюза и других европейских странах, где действуют системы раздельного сбора отходов)
Данный знак на устройстве, элементе питания или их упаковке означает, что устройство и элемент питания, нельзя утилизировать вместе с прочими бытовыми отходами.
На некоторых элементах питания данный символ может комбинироваться с символом химического элемента. Символы ртути (Hg) или свинца (Pb) указываются, если содержание данных металлов более 0,0005% (для ртути) и 0,004% (для свинца) соответственно.
Обеспечивая правильную утилизацию отслуживших устройств и использованных элементов питания, вы предотвращаете негативное влияние на окружающую среду и здоровье людей, возникающее при неправильной утилизации. Вторичная переработка материалов, использованных при изготовлении элементов питания и устройств, способствует сохранению природных ресурсов.
При работе устройств, для которых в целях безопасности, выполнения каких-либо действий или сохранения имеющихся в памяти устройств данных необходима подача постоянного питания от встроенного элемента питания, замену такого элемента питания следует производить только в специализированных сервисных центрах.
Для правильной утилизации использованных элементов питания, электрического и электронного оборудования после истечения срока службы следует сдавать их в соответствующий пункт по сбору электронного и электрического оборудования.
Об использовании прочих элементов питания, пожалуйста, узнайте в разделе, в котором даны инструкции по извлечению элементов питания из устройства, соблюдая меры безопасности. Сдавайте эти использованные элементы питания в соответствующие пункты по сбору и переработке использованных элементов питания.
Для получения более подробной информации о вторичной переработке данных изделий или использованных элементов питания, пожалуйста, обратитесь в местные органы городского управления, службу сбора бытовых отходов или в магазин, где были приобретены изделия или элементы питания.

Информация для покупателей в Украине
Уполномоченный представитель в Украине по вопросам соответствия требованиям технических регламентов:
ООО "Сони Украина", ул. Спасская 30, г.Киев, 04070, Украина.

Оборудование отвечает требованиям:
— Технического регламента ограничения использования некоторых опасных веществ в электрическом и электронном оборудовании (постановление КМУ от 03.12.2008 № 1057);
— Технического регламента по электромагнитной совместимости оборудования (постановление КМУ от 29.07.2009 № 785);

Характеристики

- **Остронаправленный микрофон с минимальной чувствительностью к шуму окружающей среды**
  Остронаправленность микрофона расширяет узкий диапазон его действия и увеличивает среднее расстояние записи при подключении его к камере (См. рисунок E).
- **Питание осуществляется как от сухой щелочной батарейки AAA, так и через штекер**
  При использовании камеры, совместимой с подачей питания через штекер, нет необходимости вставлять батарейку в микрофон.
- **Прилагается противоударный держатель микрофона**
  Прилагается держатель микрофона, уменьшающий шум, который возникает в результате вибрации во время прикрепления микрофона к камере.

Примечания относительно использования

- Микрофон является чувствительным прибором. Не роняйте его и не подвергайте его сильным толчкам.
- Во время видеозаписи могут быть записаны функциональные шумы или звуковые сигналы от камеры или объектива. Используя ручной режим фокусировки, шум от объектива можно предотвратить.
- Избегайте длительного использования или хранения его при высокой влажности или высокой температуре.
- Не допускайте попадания на микрофон влаги от дождя или морской воды при использовании его вне помещения.
- Данный микрофон не является пылезащищенным или брызгозащищенным.

(Продолжение на обратной стороне.)

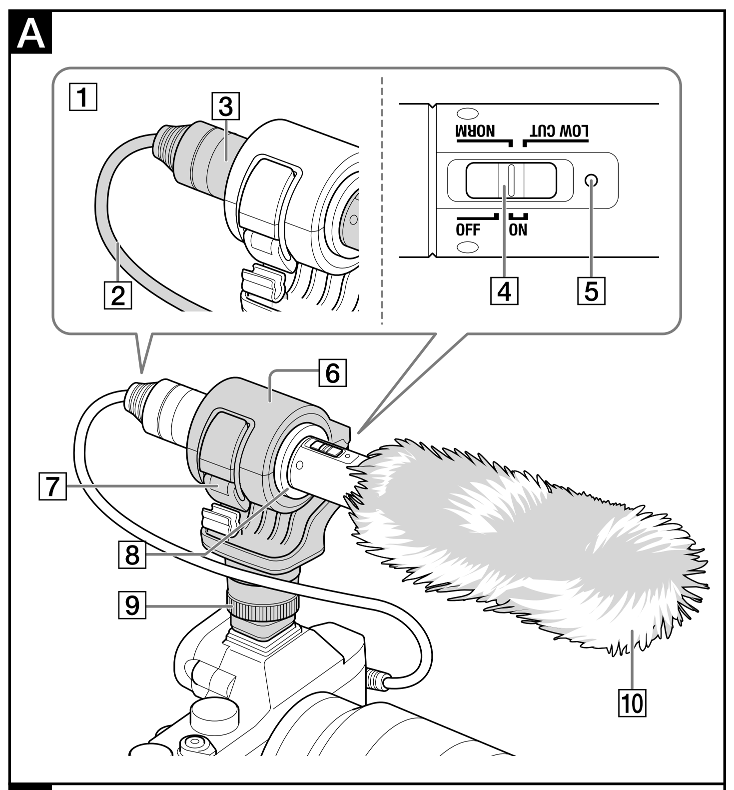

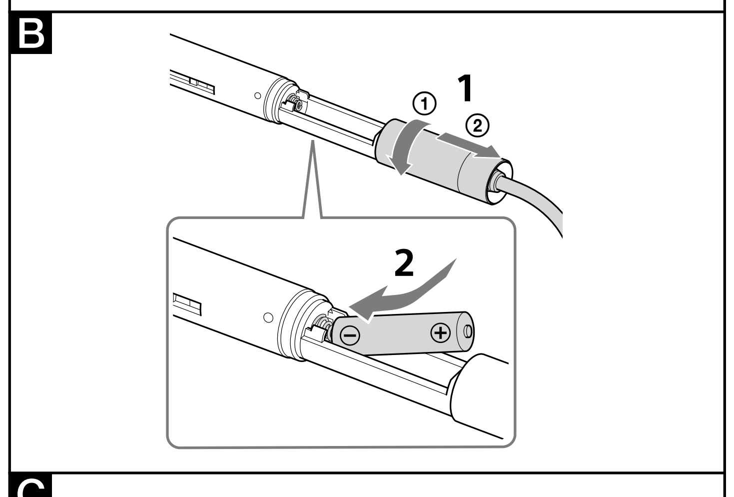

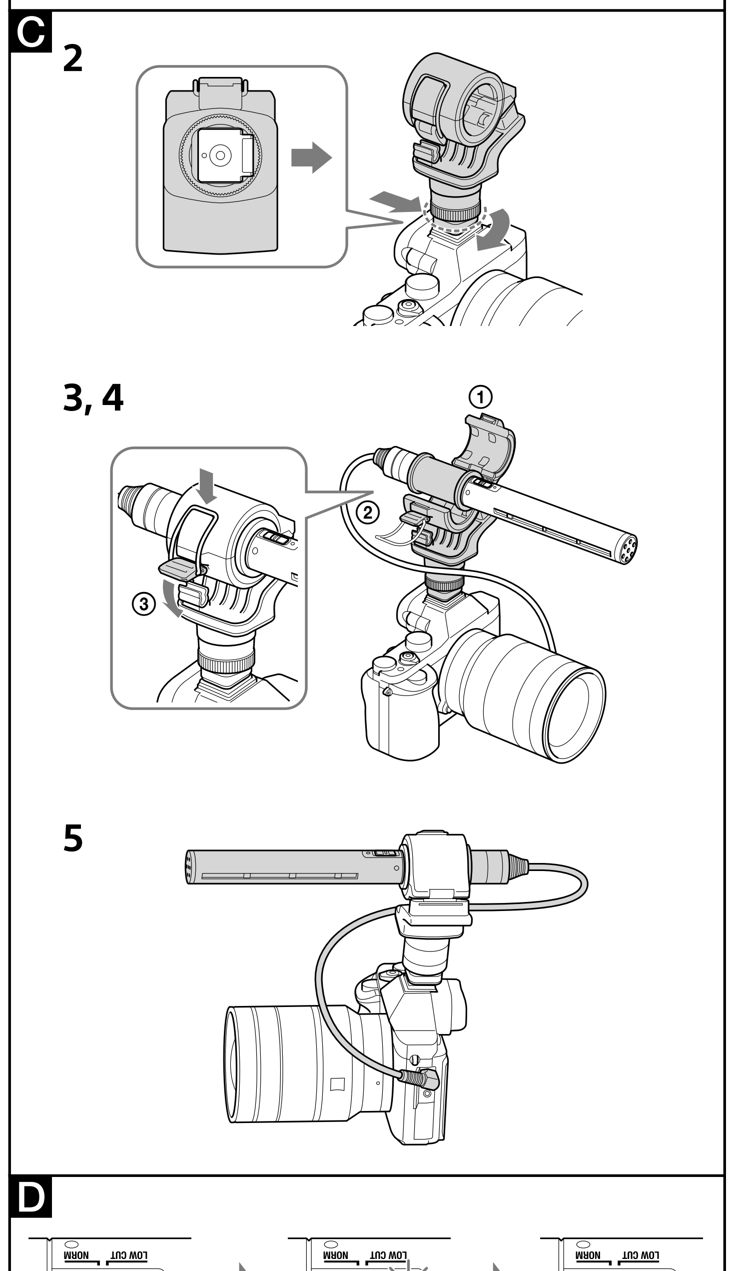

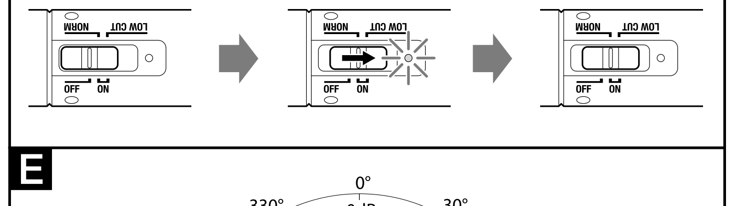

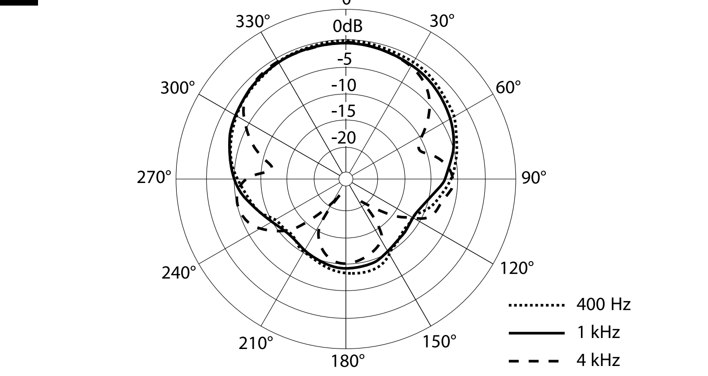

Русский

(Начало на лицевой стороне.)

- Удаляйте грязь с микрофона с помощью сухой ткани.
- Если во время использования появляется акустическая обратная связь (с колонок слышен завывающий звук), направьте микрофон в сторону от колонок или увеличьте расстояние между микрофоном и колонками.
- Будьте осторожны, чтобы не уронить и не опрокинуть камеру, зацепившись соединительным шнуром за находящийся рядом предмет во время прикрепления микрофона.
- Выполните пробную запись с помощью данного микрофона, чтобы заранее убедиться в том, что звук записывается надлежащим образом.

Наименование компонентов (См. рисунок A)

1 Корпус микрофона
2 Соединительный шнур
3 Рукоятка
4 Ползунковый переключатель (Питание OFF/NORM (Нормальное)/LOW CUT (Фильтр верхних частот))
5 Индикатор проверки батарейки
6 Держатель микрофона
7 Крепление
8 Прокладка микрофона
9 Фиксатор
10 Ветрозащитный экран

Прикрепление микрофона

Установка/извлечение батарейки (См. рисунок B)

При использовании камеры, не совместимой с подачей питания через штекер, не забудьте вставить новую батарейку. При использовании камеры, совместимой с подачей питания через штекер, нет необходимости вставлять батарейку в микрофон.
Для проверки того, совместима ли камера с подачей питания через штекер, обратитесь к инструкции по эксплуатации камеры.

Примечания
- Используйте сухую щелочную батарейку размера AAA. При использовании другой батарейки (марганец-диоксидной батарейки, перезаряжаемого Ni-MH аккумулятора и т.п.), микрофон может не работать надлежащим образом. Рекомендуется использовать батарейку Sony, чтобы максимально использовать возможности микрофона, характеристики, время работы и т.п.
- Перед выполнением важной записи замените батарейку на новую.
- Перед установкой или извлечением батарейки не забудьте установить питание микрофона в положение OFF и отключить соединительный шнур.

1 Убедитесь, что соединительный шнур отключен. Затем поверните рукоятку и потяните ее, как показано на рисунке.

2 Вставьте батарейку.
Во время установки батарейки сначала вставьте сторону ⊖, а затем сторону ⊕.

Извлекайте батарейку в обратном порядке.

Примечания
- Для извлечения батарейки из микрофона, зацепите ногтем сторону ⊕ батарейки.

Периодичность замены батарейки

Если батарейка имеет достаточный заряд, при переключении ползункового переключателя из положения OFF в положение ON индикатор проверки батарейки на мгновение мигнет для указания оставшегося уровня заряда батарейки. Если индикатор проверки батарейки тускло мигает или не мигает вообще, замените батарейку на новую. (См. рисунок D)

Примечания относительно батарейки

Неправильное обращение с батарейкой может привести к протечке электролита или разрушению батарейки. Всегда соблюдайте следующие меры предосторожности.
- Вставляйте батарейку, правильно располагая стороны ⊕ и ⊖.
- Не пытайтесь перезаряжать батарейку. Она не является перезаряжаемой.
- Извлеките батарейку из микрофона, если он не будет использоваться в течение длительного периода времени.
- В случае протечки электролита из батарейки*, осторожно протрите весь электролит в батарейном отсеке, а затем установите новую батарейку. (*В случае протечки электролита потребуется ремонт микрофона.)

Прикрепление микрофона к камере (См. рисунок C)

1 Выключите питание камеры.
Перед использованием микрофона не забудьте закрыть встроенную вспышку камеры. При использовании микрофона с камерой, в которой имеется встроенная вспышка с функцией автоматической вспышки, установите функцию автоматической вспышки в положение OFF.

2 Прикрепите держатель микрофона к башмаку камеры.
Полностью сдвиньте держатель микрофона на башмак для принадлежностей камеры и полностью поверните фиксатор для его фиксации.

3 Прикрепите микрофон к держателю микрофона.
Отстегните защелку держателя микрофона и прикрепите его к прокладке микрофона вокруг микрофона. Будьте осторожны, чтобы не защемить угол прокладки микрофона в держателе микрофона.
Прикрепите микрофон таким образом, чтобы его переключатель питания/фильтра верхних частот был направлен вверх, что обеспечит правильную направленность записи.

4 Выберите положение микрофона и зафиксируйте застежку держателя микрофона.

5 Подключите соединительный шнур к гнезду микрофонного входа камеры.

Использование микрофона

После включения питания камеры установите ползунковый переключатель микрофона в положение ON и используйте его в нужном режиме.

Включение питания микрофона

Поверните ползунковый переключатель микрофона в положение ON.
Установите переключатель в соответствии с источником звука.

ON	Включение питания.
NORM	Для естественного приема звука от низкочастотного до высокочастотного диапазона.
LOW CUT	Для эффективного удаления низкочастотного диапазона с целью снижения шума, возникающего в результате ветра, вибрации или работы кондиционера.
OFF	Выключение питания.

Если батарейка имеет достаточный заряд, при переключении ползункового переключателя из положения OFF в положение ON индикатор проверки батарейки на мгновение мигнет для указания уровня оставшегося заряда батарейки. (См. рисунок D)

Примечания
Если питание подается через штекер, индикатор проверки батарейки не мигает.
Если индикатор проверки батарейки тускло мигает или не мигает вообще, замените батарейку на новую.
Питание моделей, совместимых с подачей питания через штекер, может осуществляться с помощью микрофонного входа.

Прикрепление ветрозащитного экрана

Прикрепите ветрозащитный экран для предотвращения записи звука ветра в виде шума.

Отсоединение микрофона от камеры

Отсоедините микрофон от камеры, выполнив процедуру прикрепления в обратном порядке.

Примечания
- **Не прилагайте силу для поворота фиксатора или прикрепления башмака. Это может привести к их повреждению.**
- **Не удерживайте камеру за микрофон или держатель микрофона, прикрепленный к камере.**
- В случае переключения режима во время записи может быть записан шум.

Технические характеристики

Тип	Электретный конденсаторный микрофон
Источник питания	Питание осуществляется как от сухой щелочной батарейки AAA, так и через штекер
Рекомендуемая батарейка	Сухая щелочная батарейка размера AAA (продается отдельно)
Напряжение источника питания	1,5 В постоянного тока
Потребляемая мощность	Приблиз. 0,5 мВт
Гнездо звукового выхода	Стерео мини-штекер ø 3,5, тип L, позолоченный, длина кабеля приблиз. 35 см
Переключатель	Питание OFF/NORM (Нормальное) / LOW CUT (Фильтр верхних частот)
Время непрерывной работы	400 часов или более (Использование при 25 °C)
Размеры (Приблиз.)	ø 21 мм × 217 мм (не включая шнур)
Масса	Приблиз. 77 г (не включая батарейку)
Направленность	Остронаправленный
Комплектность поставки	Микрофон направленного действия (1), ветрозащитный экран (1), противоударный держатель микрофона (1), прокладка микрофона (1), набор печатной документации
Частотные характеристики	40 Гц ~ 20 кГц
Чувствительность	-48 дБ/Па ±4 дБ
Отношение сигнал-шум	18 дБУЗД (Среднее)
Максимальный уровень входного звукового давления	100 дБУЗД или более
Динамический диапазон	80 дБ или более
Рабочая температура	От 0 °C до 40 °C
Температура хранения	От -20 °C до +60 °C

Конструкция и технические характеристики могут быть изменены без уведомления.

Производитель: Сони Корпорейшн,
1-7-1 Конан, Минато-ку,
Токио 108-0075, Япония.
Страна-производитель: Япония

Дата изготовления изделия.
Дата изготовления указана на упаковке на етикетке со штрих-кодом в следующем формате: MM-YYYY, где MM - месяц, YYYY - год изготовления.

Только для модели предназначеных для рынков России и стран СНГ

Импортер на территории стран Таможенного союза АО «Сони Электроникс», Россия, 123103, Москва, Карамышевский проезд, 6

Организация, уполномоченная принимать претензии от потребителей на территории Казахстана АО «Сони Электроникс»
Представительство в Казахстане, 050010, Республика Казахстан, г. Алматы, пр. Достык, дом 117/7

中文（繁）

本槍式麥克風（以下稱“麥克風”）適用於含麥克風輸入插孔及插入通電式供電之Sony數位相機/攝影機（以下稱“相機”）。本麥克風可透過鹼性AAA乾電池供電。

警告

為減少發生火災或電擊的危險，請勿讓本機暴露於雨中或受潮。

注意
請僅用指定類型的電池進行更換。
否則，可能造成起火或人員受傷。
請根據相關指示丟棄舊電池。

附屬電纜上附有鐵芯時的注意事項：USB電纜或A/V 連接電纜或電源供應器之DC輸出線上的一個鐵芯係抑制電磁波干擾用，請勿任意拆卸。

功能

- 敏銳的指向性麥克風擁有極細微的周圍雜訊敏感性
與您的相機連接後（參見圖 E），麥克風敏銳的指向性可強化限制範圍及中距錄製。
- 透過AAA鹼性乾電池或插入通電式供電
使用相容插入通電式的相機時，您不需要在麥克風中插入電池。
- 隨附避震麥克風座
在相機上安裝麥克風時，隨附的麥克風座可減少震動產生的雜音。

使用須知

- 麥克風屬易碎設備。請勿讓麥克風掉落或承受重擊。
- 錄影時，可能會錄下相機或鏡頭的操作雜音或嗶聲。您可以使用手動聚焦模式以避免鏡頭的雜音。
- 避免過度使用或存放在高溼度或高溫之處。
- 在戶外使用時，請勿讓麥克風接觸雨水或海水。
- 本麥克風未提供防塵或防濺規格。
- 請以乾布擦拭麥克風上的髒汙。
- 若使用期間出現聲音回饋（揚聲器中傳出嘶吼聲），請將麥克風遠離揚聲器，或增加麥克風與揚聲器間的距離。
- 連接麥克風時，請小心不要讓連接線卡住周圍物品，而導致麥克風掉落或傾倒。
- 使用麥克風的測試錄製功能可事先確定錄音是否正常。

零件識別（參見圖 A）

1 麥克風主體
2 連接線
3 握把
4 滑動開關（電源OFF/NORM（正常）/LOW CUT（低頻切割））
5 電量指示燈
6 麥克風座
7 扣帶
8 麥克風隔墊
9 鎖定旋鈕
10 防風罩

安裝麥克風

插入 / 取出電池（參見圖 B）

使用不相容插入通電式的相機時，請務必插入新電池。 使用相容插入通電式的相機時，您不需要在麥克風中插入電池。
若欲瞭解相機是否與插入通電式相容，請參閱您相機的使用說明書。

備註
- 使用AAA鹼性乾電池。若您使用其他種類的電池（錳電池、鎳氫充電電池等），麥克風可能無法正確運作。建議使用 Sony 電池以最大化麥克風的規格、效能及操作時間等。
- 在進行重要錄製前，請更換新電池。
- 請確定將麥克風電源設為 OFF，並在安裝或取出電池前中斷連接連接線。

1 檢查連接線是否中斷連接。 然後再旋轉握把並依圖示拉動。
2 插入電池。
插入電池時，請先插入電池的 ⊖ 端，再插入 ⊕ 端。

依相反程序取出電池。

備註
- 要取出麥克風內的電池，請用指甲卡住電池的 ⊕ 端。

電池更換時間

若電池電量足夠，將滑動開關從 OFF 切換至 ON 時，電量指示燈會發出短暫的閃爍，並顯示剩餘電量。若電量指示燈的閃爍變暗或無任何閃爍，請更換新的電池。（參見圖 D）

電池注意事項

電池使用不當可能造成漏電或爆裂，務必遵守以下指示。
- 安裝電池時請注意正確的 ⊕ 及 ⊖ 方向。
- 請勿嘗試為電池充電。電池並非充電式電池。
- 若長時間不使用麥克風，請將電池取出。
- 若電池發生漏液*，請仔細將電池室的電解液擦拭乾淨，然後再裝入新的電池。（*若電池漏液，您必須維修麥克風。）

將麥克風安裝在相機上（參見圖 C）

1 關閉相機電源。
在使用麥克風前，務必關閉相機的內建閃光燈。若所用相機的內建閃光燈具有自動閃光功能，請將自動閃光切換至 OFF。
2 將麥克風座安裝在相機熱靴上。
將麥克風座滑動至相機的配件熱靴上，然後將鎖定旋鈕轉到底以固定。
3 將麥克風安裝在麥克風座上。
解開麥克風座的扣帶，並固定至麥克風周圍的麥克風隔墊。小心不要使麥克風座的麥克風隔墊邊角卡住。
以麥克風電源/低頻切割開關面朝上的方式安裝麥克風，即可獲得正確的擷取模式。
4 決定麥克風的位置並扣上麥克風座的扣帶。
5 將連接線連接相機的麥克風輸入插孔。

使用麥克風

開啟相機電源後，將麥克風的滑動開關設為ON，再進入所需的模式中使用。

開啟麥克風電源

將麥克風的滑動開關切到ON。
依據聲音來源進行開關設定。

ON	電源開啟。
NORM	自然收錄從低音調範圍到高音調範圍的聲音。
LOW CUT	有效切割低音調範圍以減少風、震動或空調的雜音。
OFF	電源關閉。

若電池電量足夠，將滑動開關從 OFF 切換至 ON 時，電量指示燈會發出短暫的閃爍，並顯示剩餘電量（參見圖 D）。

備註
使用插入通電式供電時，電量指示燈不會閃爍。
若電量指示燈的閃爍變暗或無任何閃爍，請更換新的電池。
插入通電式相容機型可使用麥克風輸入插孔供電。

安裝防風罩

安裝防風罩可防止錄下風聲之雜音。

取下相機上的麥克風

透過與安裝相反的程序，即可取下相機上的麥克風。

備註
- 請勿強制旋轉鎖定旋鈕或安裝熱靴。這麼做可能會造成本產品受損。
- 請勿透過麥克風或安裝在相機上的麥克風座拿取相機。
- 若您在錄製時切換模式，可能會錄下雜音。

規格

類型	電容式麥克風
電源	透過AAA鹼性乾電池或插入通電式供電
建議使用電池	AAA 鹼性乾電池（另售）
電源供應電壓	DC 1.5V
耗電量	約 0.5 mW
輸出插孔	ø 3.5 鍍金 L 型立體聲迷你插頭 纜線長度約 35 cm
開關	電源 OFF / NORM（正常）/ LOW CUT（低頻切割）
連續操作時間	400 小時以上（於 25 ℃ 使用）
尺寸（約）	ø 21 mm × 217 mm（不含纜線）
質量	約 77 g（不含電池）
指向性	清晰指向性
所含物品	槍型麥克風 (1)、防風罩 (1)、避震麥克風座 (1)、麥克風隔墊 (1)、成套印刷文件
頻率響應	40 Hz ~ 20 kHz
敏感性	-48 dB / Pa ±4 dB
訊號雜訊比	18 dBspl（平均值）
最大輸入音效壓力等級	100 dBspl 以上
動態範圍	80 dB 以上
操作溫度	0 ℃ 至 40 ℃
儲存溫度	-20 ℃ 至 +60 ℃

設計和規格有所變更時，恕不另行奉告。

僅適用於台灣
生產國別：日本
製造廠商：SONY CORPORATION
進口商：　台灣索尼股份有限公司
地址：　　台北市長春路145 號5 樓
諮詢專線：4499111

한국어

본 샷건 마이크(이하 "마이크"라고 함)는 마이크 입력 잭 및 플러그인 파워 작동을 가지는 Sony 디지털 카메라(이하 "카메라"라고 함)와 함께 사용하기 위한 것입니다. 이 마이크는 AAA 알칼라인 건식 배터리로 전원을 공급합니다.

경고

화재 또는 감전의 위험을 줄이기 위해 장치를 비 또는 습기에 노출시키지 않도록 하여 주십시오.

주의
반드시 지정된 유형의 배터리로 교체하십시오.
그렇지 않을 경우 화재나 부상의 원인이 될 수 있습니다.
사용한 배터리는 지시에 따라 폐기하십시오.

특징

- **주위 노이즈에 최소의 감도를 가지는 샤프한 지향성의 마이크**
마이크의 샤프한 지향성은 카메라에 연결한 경우 협소 범위 및 중거리 촬영을 향상시켜 줍니다(그림 E 참조).
- **AAA 알칼라인 건식 배터리 및 플러그인 파워로 전원 공급**
플러그인 파워와 호환하는 카메라를 사용할 때에는 마이크에 배터리를 삽입할 필요가 없습니다.
- **쇼크 마운트 마이크 홀더 부속**
부속된 마이크 홀더는 카메라에 마이크를 부착할 때에 진동으로 인해서 발생하는 노이즈를 줄여줍니다.

사용상의 주의

- **마이크는 민감한 장치입니다. 떨어뜨리거나 과도한 충격을 주지 마십시오.**
- **동영상 촬영중에는 카메라 또는 렌즈로부터의 작동음 또는 경과음이 녹음될 수 있습니다. 수동 초점 모드에서 사용하면 렌즈의 노이즈를 방지할 수 있습니다.**
- **고온 다습한 곳에서 오랫동안 사용 또는 보관하지 마십시오.**
- **실외에서 사용할 때에는 빗물이나 해수로 마이크가 젖지 않도록 해 주십시오.**
- **마이크는 방진, 방적 사양이 아닙니다.**
- **마이크에 오물이 묻으면 마른 천으로 닦아내 주십시오.**
- **사용중에 음향의 피드백이 생기는 경우(스피커로부터 울리는 소리가 들리는 경우)에는, 마이크를 스피커로부터 떨어진 쪽으로 향하게 하거나 마이크와 스피커 사이의 거리를 늘려 주십시오.**
- **마이크를 부착할 때에는 접속 코드가 근처 사물에 걸려서 넘어지거나 카메라를 떨어뜨리지 않도록 주의해 주십시오.**
- **이 마이크로 녹음을 시험해서 사운드가 올바르게 녹음되었는지 사전에 확인해 주십시오.**

부품 확인하기 (그림 A 참조)

1 마이크 본체
2 접속 코드
3 그립
4 슬라이드 스위치(전원 OFF/NORM(통상)/LOW CUT(로컷))
5 배터리 확인 램프
6 마이크 홀더
7 버클
8 마이크 스페이서
9 잠금 노브
10 윈드 스크린

마이크 부착하기

배터리 삽입 / 제거하기 (그림 B 참조)

플러그인 파워와 호환하지 않는 카메라를 사용할 때에는 반드시 새 배터리를 삽입하십시오. 플러그인 파워와 호환하는 카메라를 사용할 때에는 마이크에 배터리를 삽입할 필요가 없습니다.
소유하신 카메라가 플러그인 파워와 호환하는지의 여부를 확인하는 방법은 카메라의 사용설명서를 참조하십시오.

참고
- **사이즈 AAA 알칼라인 건식 배터리를 사용하십시오. 다른 배터리(이산화망간, Ni-MH 충전식 배터리 등)를 사용하는 경우에는 마이크가 올바르게 작동하지 않을 수 있습니다. 마이크의 사양, 성능 및 작동 시간 등을 최대화하기 위해서는 Sony 배터리를 사용할 것을 권장합니다.**
- **중요한 녹화를 하기 전에는 새 것으로 배터리를 교체해 주십시오.**
- **배터리를 부착 또는 제거하기 전에는 마이크의 전원을 반드시 OFF로 설정하고 전원 코드를 뽑아 주십시오.**

***1* 접속 코드가 분리된 것을 확인하십시오. 그리고나서 그립을 돌려서 그림과 같이 당겨냅니다.**
***2* 배터리를 삽입합니다.**
배터리를 삽입할 때에는 ⊖ 측을 먼저 삽입한 후 ⊕ 측을 삽입합니다.

배터리를 제거할 때에는 반대 순서로 해 주십시오.

참고
- **마이크에서 배터리를 제거하려면 배터리의 ⊕ 측을 손톱으로 잡아 주십시오.**

배터리 교체 시기

배터리의 용량이 충분한 경우에는 슬라이드 스위치를 OFF에서 ON으로 하면 배터리 확인 램프가 잠시 점멸해서 남은 배터리 용량을 알려줍니다. 배터리 확인 램프가 어둡게 점멸하거나 전혀 점멸하지 않는 경우에는 배터리를 새 것으로 교체해 주십시오.(그림 D 참조)

배터리에 관한 주의

배터리를 잘못 취급하면 누액 또는 파열의 원인이 될 수 있습니다. 항상 다음 사항을 준수해 주십시오.
- **배터리는 ⊕ 및 ⊖ 의 방향이 올바르게 설치해 주십시오.**
- **배터리는 충전하지 마십시오. 충전할 수 없는 배터리입니다.**
- **마이크를 장기간 사용하지 않을 때에는 배터리를 제거해 주십시오.**
- **버튼 배터리의 누액*이 발생한 경우에는 배터리실에 묻은 전해액을 잘 닦아낸 후 새 배터리를 삽입합니다. (*배터리의 누액이 발생한 경우에는 마이크를 수리할 필요가 있습니다.)**

카메라에 마이크 부착하기 (그림 C 참조)

***1* 카메라의 전원을 끕니다.**
마이크를 사용하기 전에 반드시 카메라의 내장 플래시를 닫아 주십시오. 자동 플래시 기능이 탑재된 내장 플래시가 장착된 카메라와 함께 마이크를 사용하는 경우에는 자동 플래시 기능을 OFF로 설정합니다.
***2* 마이크 홀더를 카메라의 슈에 부착합니다.**
마이크 홀더를 카메라의 액세서리 슈에 끝까지 슬라이드 시키고 잠금 노브를 완전히 돌려서 고정합니다.
***3* 마이크 홀더에 마이크를 부착합니다.**
마이크 홀더의 버클을 풀어서 마이크 주변의 마이크 스페이서에 부착합니다. 마이크 홀더의 마이크 스페이서 코너에 걸리지 않도록 주의하십시오.
마이크의 전원/로컷 스위치가 위로 향하도록 부착해서 올바른 수음 패턴을 얻도록 합니다.
***4* 마이크의 위치를 결정해서 마이크 홀더의 버클을 고정합니다.**
***5* 카메라의 마이크 입력 잭에 접속 코드를 연결해 주십시오.**

마이크 사용하기

카메라의 전원을 켠 후에 마이크의 슬라이드 스위치를 ON으로 설정해서 원하는 모드에서 사용합니다.

마이크 전원 켜기

마이크의 슬라이드 스위치를 ON으로 합니다.
음원에 따라 스위치를 설정해 주십시오.

ON	**전원이 켜집니다.**
NORM	**저음역에서 고음역까지의 사운드를 자연스럽게 녹음합니다.**
LOW CUT	**바람, 진동 또는 공조로 인한 노이즈를 효과적으로 줄이기 위해서 저음역을 자릅니다.**
OFF	**전원이 꺼집니다.**

배터리의 용량이 충분한 경우에는 슬라이드 스위치를 OFF에서 ON으로 하면 배터리 확인 램프가 잠시 점멸해서 남은 배터리 용량을 알려줍니다.(그림 D 참조)

참고
플러그인 파워로 전원을 공급하면 배터리 확인 램프는 점멸하지 않습니다.
배터리 확인 램프가 어둡게 점멸하거나 전혀 점멸하지 않는 경우에는 배터리를 새 것으로 교체해 주십시오.
플러그인 파워 호환 모델은 마이크 입력 잭으로 전원을 공급할 수 있습니다.

윈드 스크린 부착하기

윈드 스크린을 부착해서 바람 소리가 노이즈로 녹음되는 것을 방지합니다.

카메라로부터 마이크 제거하기

마이크를 제거할 때에는 부착할 때의 반대 순서로 해 주십시오.

참고
- **과도한 힘으로 잠금 노브를 돌리거나 슈를 부착하지 마십시오. 그렇게 하면 손상을 유발할 수 있습니다.**
- **카메라에 부착된 마이크 또는 마이크 홀더를 잡고 카메라를 운반하지 마십시오.**
- **촬영중에 모드를 변경하면 노이즈가 녹음될 수 있습니다.**

주요 제원

형식	**일렉트릿 콘덴서 마이크**
전원	**AAA 알칼라인 건식 배터리 및 플러그인 파워로 전원 공급**
권장 배터리	**사이즈 AAA 알칼라인 건식 배터리(별매)**
전원 공급장치 전압	**DC 1.5V**
소비전력	**약 0.5 mW**
출력 잭	**ϕ 3.5 금 코팅 L 타입 스테레오 미니 플러그 케이블 길이 약 35 cm**
스위치	**전원 OFF / NORM(통상) / LOW CUT(로컷)**
연속 작동 시간	**400 시간 이상 (25 ℃에서 사용시)**
외형 치수(약)	**ϕ 21 mm × 217 mm (코드는 제외)**
중량	**약 77 g(배터리는 제외)**
지향성	**민감한 지향성**
동봉품	**샷건 마이크 (1), 윈드 스크린 (1), 쇼크 마운트 마이크 홀더 (1), 마이크 스페이서 (1), 도큐먼트 세트**
주파수 응답	**40 Hz ~ 20 kHz**
감도	**-48 dB / Pa ±4 dB**
신호대 잡음비	**18 dBspl(평균)**
최대 입력 음압 레벨	**100 dBspl 이상**
다이나믹 레인지	**80 dB 이상**
동작온도	**0 ℃ ~ 40 ℃**
보관온도	**-20 ℃ ~ +60 ℃**

디자인 및 주요 제원은 예고없이 변경할 경우가 있습니다.

عربي

هذا الميكرفون على شكل بندقية (يشار إليه فيما بعد بالمصطلح «ميكرفون») مخصص للاستعمال مع كاميرا رقمية من إنتاج سوني Sony مجهزة بمقبس إدخال الميكرفون ووظيفة بدء التشغيل عند توصيل الطاقة (يشار إليها فيما بعد بالمصطلح «كاميرا»). يتم تشغيل هذا الميكرفون بواسطة بطارية قلوية جافة حجم AAA.

تحذير

لتقليل خطر الحريق أو الصدمات، لا تعرض الكاميرا للمطر أو البلل.

تنبيه
استبدل البطارية مستخدماً النوع المحدد فقط.
والا فقد يحدث حريق أو اصابات.
تخلص من البطاريات المستعملة وفقاً للتعليمات.

المزايا

- **ميكرفون يتسم بإتجاهية دقيقة وحد أدنى من الحساسية للضوضاء المحيطة**
ميزة الاتجاهية الدقيقة التي يتسم بها الميكرفون تحسن التسجيل بنطاق ضيق ومسافة متوسطة عندما يكون موصولاً بالكاميرا (راجع الشكل التوضيحي E).
- **يتم تشغيله ببطارية قلوية جافة حجم AAA أو بتوصيل الطاقة**
عند استعمال كاميرا متوافقة مع وظيفة بدء التشغيل عند توصيل الطاقة، لا داعي لإدخال بطارية في الميكرفون.
- **مرفق بحامل ميكرفون مخمد للصدمة**
حامل الميكرفون المرفق يقلل الضوضاء الناجمة عن الاهتزاز عند تركيب الميكرفون على الكاميرا.

ملاحظات حول الاستعمال

- الميكرفون جهاز دقيق. لا تجعله يسقط أو يتعرض لصدمة قوية.
- أثناء تسجيل صورة متحركة، قد يتم تسجيل ضوضاء عملية التشغيل/ الأصوات الإشارية الصادرة من الكاميرا أو العدسة. يمكن منع حدوث الضوضاء من العدسة وذلك باستعمال وضع التركيز البؤري اليدوي.
- تجنب استعماله لفترة طويلة أو تخزينه في بيئة فيها رطوبة عالية أو درجة حرارة عالية.
- لا تدع الميكرفون يبتل بالمطر أو بماء البحر عند استعماله في الخارج.
- لا يتمتع الميكرفون بمواصفات مقاومة الغبار أو مقاومة تناثر الماء.
- امسح الأوساخ من على الميكرفون بخرقة جافة.
- عند حدوث ارتداد صوتي عكسي أثناء الاستعمال (يتم سماع صوت عواء من السماعات)، قم بتوجيه الميكرفون بعيداً عن السماعات أو قم بزيادة المسافة بين الميكرفون والسماعات.
- احرص لئلا تسقط الكاميرا أو تنقلب بسبب احتباس سلك التوصيل بجسم قريب عند تركيب الميكرفون.
- جرب التسجيل بواسطة هذا الميكرفون للتأكد من تسجيل الصوت بشكل مناسب مقدماً.

تعريف الأجزاء (راجع الشكل التوضيحي A)

1 هيكل الميكرفون
2 سلك التوصيل
3 المقبض
4 المفتاح المنزلق (الطاقة NORM/OFF (عادية)/ LOW CUT (إلغاء الصوت المنخفض الطبقة))
5 مصباح فحص البطارية
6 حامل الميكرفون
7 المشبك
8 مباعد الميكرفون
9 مقبض القفل
10 حاجز الريح

تركيب الميكرفون

ادخال/ اخراج البطارية (راجع الشكل التوضيحي B)

عند استعمال كاميرا غير متوافقة مع وظيفة بدء التشغيل عند توصيل الطاقة، تأكد من ادخال بطارية جديدة. عند استعمال كاميرا متوافقة مع وظيفة بدء التشغيل عند توصيل الطاقة، لا داعي لادخال بطارية في الميكرفون.
حول كيفية التأكد مما إذا كانت الكاميرا متوافقة مع وظيفة بدء التشغيل عند توصيل الطاقة أم لا، راجع دليل التعليمات الخاص بالكاميرا.

ملاحظات
- استعمل بطارية قلوية جافة حجمAAA. إذا استعملت بطارية من نوع آخر (بطارية ثاني اكسيد المنغنيز، بطارية نيكل ميتال هيدريد قابلة لاعادة الشحن، الخ) قد لا يعمل الميكرفون بشكل صحيح. ننصح باستعمال بطارية من انتاج سوني Sony للحصول على الحد الاقصى من مواصفات واداء ومدة تشغيل الميكرفون، الخ.
- قبل القيام بتسجيل حدث مهم، استبدل البطارية بأخرى جديدة.
- تأكد من ضبط طاقة الميكرفون إلى OFF وافصل سلك التوصيل قبل ادخال أو اخراج البطارية.

1 تأكد من فصل سلك التوصيل. ثم ادر المقبض واسحبه كما مبين في الشكل التوضيحي.
2 قم بإدخال البطارية.
عند ادخال البطارية، قم بإدخال طرفها السالب ⊖ أولاً، ومن ثم إدخال طرفها الموجب ⊕.

قم بإخراج البطارية بأسلوب عكسي.

ملاحظات
- لاخراج البطارية من الميكرفون، امسك الطرف الموجب ⊕ بظفرك.

مدة استبدال البطارية

إذا كانت البطارية تحتوي على شحنة كافية، يؤدي تغيير المفتاح المنزلق من الوضع OFF إلى ON إلى وميض مصباح فحص البطارية لفترة وجيزة للاشارة إلى مستوى المتبقي من البطارية. إذا ومض مصباح فحص البطارية بضوء خافت أو لم يومض على الإطلاق، استبدل البطارية بأخرى جديدة. (راجع الشكل التوضيحي D)

ملاحظات حول البطاريات

من الممكن أن يؤدي سوء التعامل مع البطارية إلى تسرب سائل البطارية أو انفجارها. قم دائما بمراقبة مايلي.
- قم بإدخال البطارية مع مراعاة ادخال القطب الموجب ⊕ والسالب ⊖ بشكل صحيح.
- لا تحاول إعادة شحن البطارية. إنها غير قابلة للشحن.
- قم بإخراج البطارية عندما لا تنوي استعمال الميكرفون لفترة طويلة من الوقت.
- إذا تسرب سائل البطارية*، امسح الالكترولايت بحذر من داخل حجيرة البطارية ثم قم بإدخال بطارية جديدة. (*إذا تسرب سائل البطارية، يجب اصلاح الميكرفون.)

تركيب الميكرفون على الكاميرا (راجع الشكل التوضيحي C)

1 اطفئ الكاميرا.
قبل استعمال الميكرفون، تأكد من إغلاق الفلاش الداخلي للكاميرا. عند استعمال الميكرفون مع كاميرا مجهزة بفلاش داخلي مع وظيفة الفلاش التلقائي، اضبط الفلاش التلقائي إلى OFF.
2 قم بتركيب حامل الميكرفون على قاعدة الكاميرا.
اسحب حامل الميكرفون على قاعدة تركيب الكمالية على الكاميرا بشكل كامل وأدر مقبض القفل بشكل كامل لتثبيته.
3 قم بتثبيت الميكرفون على حامل الميكرفون.
حرر مشبك حامل الميكرفون وقم بتركيبه على مباعد الميكرفون حول الميكرفون. احرص لئلا تعلق زاوية مباعد الميكرفون بحامل الميكرفون.
قم بتثبيت الميكرفون بحيث يكون مفتاح الطاقة/ إلغاء الصوت المنخفض الطبقة الموجود عليه متجهاً للأعلى للحصول على نمط الالتقاط الصحيح.
4 حدد مكان الميكرفون واقفل مشبك حامل الميكرفون.
5 صل سلك التوصيل إلى مقبس ادخال الميكرفون على الكاميرا.

استعمال الميكرفون

بعد تشغيل الكاميرا، اضبط المفتاح المنزلق على الميكرفون إلى ON واستعمله في الوضع المرغوب.

تشغيل الميكرفون

اضبط المفتاح المنزلق على الميكرفون على ON.
اضبط المفتاح وفقاً لمصدر الصوت.

ON	تشغيل الطاقة.
NORM	لالتقاط الصوت بشكل طبيعي من نطاق النغمة المنخفضة إلى نطاق النغمة العالية.
LOW CUT	لقطع نطاق النغمة الواطئة بشكل فعال من اجل تقليل الضوضاء الناجمة عن الرياح أو الاهتزاز أو جهاز تكييف الهواء.
OFF	قطع الطاقة.

إذا كانت البطارية تحتوي على شحنة كافية، ثم تم تغيير المفتاح المنزلق من الوضع OFF إلى ON، يومض مصباح فحص البطارية لفترة وجيزة للاشارة إلى مستوى المتبقي من البطارية (راجع الشكل التوضيحي D).

ملاحظات
عند امداد الطاقة بواسطة وظيفة بدء التشغيل عند توصيل الطاقة، لا يومض مصباح فحص البطارية.
عندما يومض مصباح فحص البطارية بضوء خافت أو لا يومض على الإطلاق، استبدل البطارية بأخرى جديدة.
الموديلات المتوافقة مع وظيفة بدء التشغيل عند توصيل الطاقة يمكن امدادها بالطاقة بواسطة مقبس ادخال الميكرفون.

تركيب حاجز الريح

قم بتركيب حاجز الريح لتفادي تسجيل صوت الريح كضوضاء.

فصل الميكرفون من الكاميرا

افصل الميكرفون من الكاميرا بإتباع اسلوب التركيب بطريقة عكسية.

ملاحظات
- **لا تستعمل القوة لتدوير مقبض القفل أو تركيب القاعدة. قد يؤدي ذلك إلى حدوث خلل.**
- **لا تمسك الكاميرا من الميكرفون أو حامل الميكرفون المركب على الكاميرا.**
- إذا قمت بتغيير الوضع أثناء التسجيل، قد يتم تسجيل ضوضاء.

المواصفات

النوع	ميكرفون مكثف ذو قطبية كهربائية دائمة
إمداد الطاقة	يتم تشغيله ببطارية قلوية جافة حجم AAA أو بتوصيل الطاقة
البطارية الموصى بها	بطارية قلوية جافة حجم AAA (تباع بشكل منفصل)
فولطية مصدر الطاقة	تيار مباشر 1.5 فولط
استهلاك الطاقة	0.5 ميللي واط تقريباً
مقبس الخرج	كبل ذو قابس صغير ستيريو من النوع L مطلي بلون ذهبي قطر 3.5 وبطول 35 سم تقريباً
المفتاح	الطاقة NORM/OFF (عادية)/ LOW CUT (قطع النغمة الواطئة)
مدة التشغيل المستمر	400 ساعة أو اكثر (استعمال بحدود 25 درجة مئوية)
الأبعاد (تقريباً)	قطر 21 مم × 217 مم (بإستثناء السلك)
الكتلة	77 جم تقريباً (بإستثناء البطارية)
الاتجاهية	اتجاهية دقيقة
البنود المتضمّنة	ميكرفون على شكل مسدس (1)، حاجز الريح (1)، حامل ميكرفون مخمد للصدمة (1)، مباعد الميكرفون (1)، طقم من وثائق مطبوعة
استجابة التردد	40 هرتز ~ 20 كيلوهرتز
الحساسية	-48 ديسبل/ باسكال ±4 ديسبل
نسبة الاشارة إلى الضجيج	18 ديسبل لمستوى ضغط الصوت (معدل)
الحد الأقصى لدخل مستوى ضغط الصوت	100 ديسبل لمستوى ضغط الصوت أو أكثر
المدى الديناميكي	80 ديسبل أو أكثر
درجة حرارة التشغيل	صفر إلى 40 درجة مئوية
درجة حرارة التخزين	-20 إلى +60 درجة مئوية

التصميم والمواصفات عرضة للتغيير دون إشعار.